Источник питания ZPS160MPA

ZN1PS-160MPA **Техническая спецификация**

- Малый размер: 90 x 60 x 35 мм (2 DIN рейки).
- Источник питания системы KNX с дополнительным выходом постоянного напряжения 29 В.
- Источник питания ZPS160M обеспечивает питание и контроль питания системы KNX.
- Максимальный ток шины KNX: 160 мА.
- Встроенный дроссель.
- Максимальный ток дополнительного выхода: 250 мА - I_{BUS}.
- Возможность расключения клеммников в отсутствие самого прибора.
- монтаж на DIN рейку (EN 50022) с помощью защелки.
- Защита от короткого замыкания и перегрузки.
- Соответствует директивам CE.

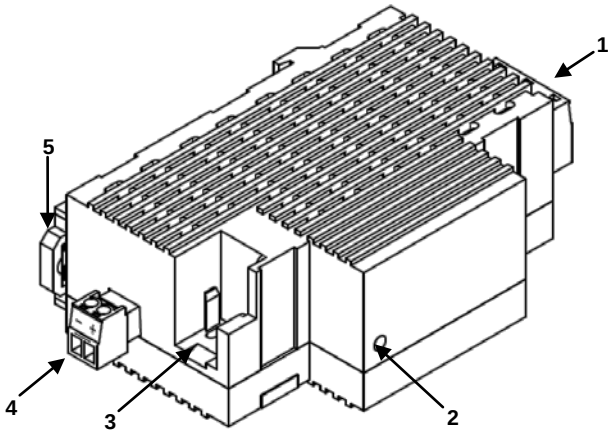

1. Разъем сетевого питания	**2**. Зеленый LED индикатор	**3**. Разъем шины KNX	**4.** Разъем дополнит. выхода	**5.** Защелка DIN рейки

Рисунок 1: Источник питания ZPS160MPA

Монтаж и подсоединение.

- Данный источник питания системы KNX должен устанавливаться только на DIN рейке 35 мм в распределительной коробке или электрическом щите.
- Убедитесь, что вентиляционная система обеспечивает разрешенную температуру работы прибора.
- Сетевое питание должно быть подключено к контактам L, N и “Земля”, в соответствии со схемой, представленной на рисунке 2.
- Выход со встроенным дросселем для питания шины KNX, должен быть подключен через стандартный разъем KNX, как показано на рисунке 2.
- Дополнительный разъем должен быть подключен в соответствии с полярностью, обозначенной на разъеме.
- Два источника питания могут быть подключены паралельно, если расстояние между ними не менее 200 метров по линии шины KNX.

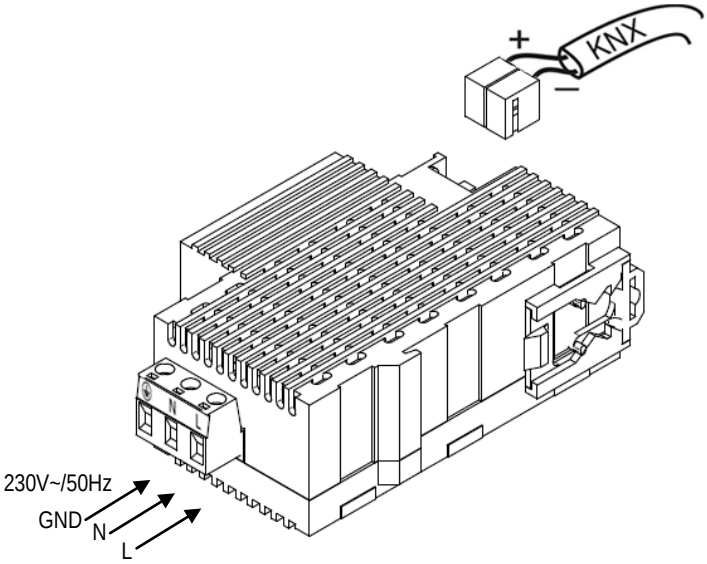

Рисунок 2: Монтаж и установка ZPS160MPA

Управление и индикация.

Зеленый светодиод показывает статус работы прибора:

- Светодиод включен: прибор работает нормально.
- Светодиод выключен:
  - Короткое замыкание на выходе шины или дополнительном выходе. Устраните короткое замыкание.
  - Сбой сетевого питания. Проверьте сетевое питание.
  - Перегрузка выхода шины или дополнительного выхода *).
- Мерцание светодиода каждые несколько секунд означает незначительную перегрузку выхода шины или дополнительного выхода *).

(* Уменьшите нагрузку на шине или на дополнительный выход, пока общее потребление не перестанет превышать максимально допустимое значение.

Примечание: Для «Сброса» шины необходимо отсоединить разъем KNX от корпуса источника питания на время не менее 20 секунд.

Основные характеристики		
Параметр		**Описание**
Тип прибора		Прибор электронного управления
Внешнее питание	Напряжение	230 В переменного напряжения, 50Гц
	Потребление	Максимум 100 мА
Выход KNX	Напряжение	29 В постоянного напряжения, безопасное (SELV)
	Потребление (I_{BUS})	Максимум 160 мА
Дополнительный выход	Напряжение	29 В постоянного напряжения, безопасное (SELV)
	Потребление (I_{AUX})	$I_{AUX} + I_{BUS} \leq 250$ мА
Рабочая температура окружающей среды		От -5ºC до +45ºC
Температура хранения/транспортировки		От -20ºC до +55ºC
Влажность (относительная)		От 30 до 85% RH (без конденсата)
Влажность хранения (относительная)		От 30 до 85% RH (без конденсата)
Дополнительные характеристики		Класс B
Класс безопасности		Класс I
Режим работы		Непрерывный
Тип действия прибора		Тип 1
Время непрерывного включения питания		Продолжительное
Монтаж		Прибор независимого монтажа в электрических шкафах или распределительных щитках
Минимальный зазор		---
Резервное время при сбое питания		200 мс
Максимальный ток до перегрузки		350 мА
Предохранители	Напряжение	Переменное 250 В, 50 Гц
	Ток	2.5 A
	Тип реакции	Тип F (быстрая реакция)
Тип соединения		Трех винтовой зажимной разъем
Сечение кабеля		От 0,25 мм² до 2,5 мм²
Тип кабеля		Гибкий кабель с обжимными наконечниками или жесткий кабель без наконечников
Индикация режимов работы		Зеленый светодиод означает нормальную работу устройства
Вес		200 гр.
PCB CTi индекс		175 В
Тип корпуса		PC+ABS FR V0, без галогена

Инструкции по безопасности

- Рекомендуется оборудовать установку автоматическим выключателем на 10 А.
- Не подключайте сетевое напряжение (230В) или любые другие внешние напряжения к шине KNX. Воздействие внешнего напряжения может вывести систему KNX из строя.
- Не подключайте сетевое напряжение (230В) или любые другие внешние напряжения к дополнительному выходу.
- Для подключения выходов должен быть использован гибкий кабель с обжимными клеммами или кабель с цельнотянутыми жилами без наконечников.
- Во время инсталляции убедитесь, что обеспечена достаточная изоляция между силовой проводкой и шиной KNX.
- Внимание! После установки прибора доступ к нему должен быть ограничен.
- Для предотвращения несчастных случаев электрическое оборудование должно устанавливаться и обслуживаться только квалифицированным персоналом с соблюдением правил техники безопасности.
- Для избегания поражения электрическим током перед началом работы с устройством отключите сетевое питание. **Для выключения электропитания используйте автоматический выключатель**.
- Не соблюдение инструкций по безопасности может привести к пожару, поражению электрическим током и нанесению вреда здоровью персонала.